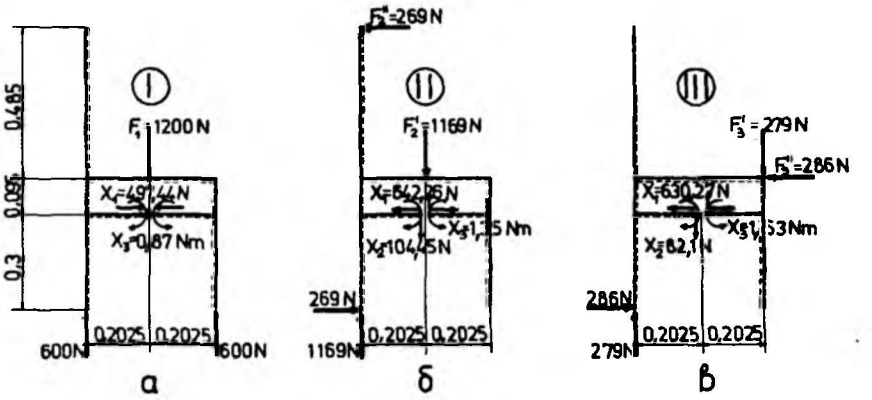

Фиг. 5.15

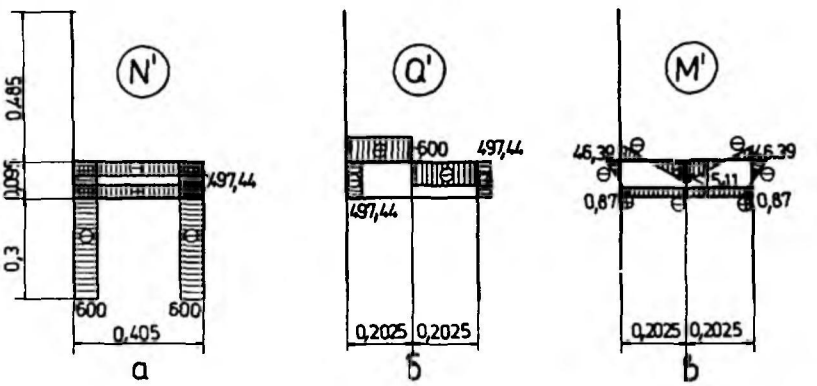

Фиг. 5.16

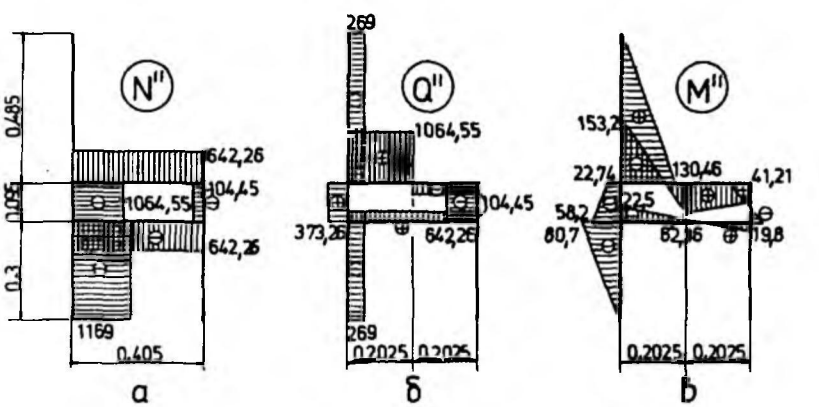

Фиг. 5.17